VENTILAZIONE MECCANICA CONTROLLATA DECENTRALIZZATA

Aria pulita, efficienza e semplicità
ENERGYVENT 150-D

Respira aria pulita!

Comfort ed efficienza
Silenziosità imbattibile
Installazione semplice e rapida

Energyvent 150-D sistema di ventilazione meccanica controllata a parete: aria pulita nel modo più semplice, silenzioso ed efficiente.

Energyvent 150-D^{+} con luci LED

Energyvent 150-D è un sistema di ricambio automatico dell'aria che, grazie alla presenza di un doppio filtro combinato, elimina pollini e polveri dall'aria esterna. Ventilatori ad alta efficienza e scambiatore entalpico per il recupero di calore permettono di ottenere il ricambio dell'aria viziata, evitando l'accumulo di umidità ed inquinanti, con il massimo risparmio energetico.
I comandi a bordo dell'unità e il telecomando in dotazione permettono di controllare Energyvent 150-D in maniera semplice ed intuitiva.

Versione Energyvent 150-D^{+}: tante funzioni per il massimo benessere

Energyvent 150-D^{+},in aggiunta, regola automaticamente la velocità di ventilazione grazie al sensore umidità per evitare condense e muffa, sensore CO_2 per migliorare l'ossigenazione eliminando l'aria viziata e sensore VOC per tenere sotto controllo la concentrazione di sostanze inquinanti. Attraverso differenti colorazioni, l'innovativo Color Control fornisce una indicazione per avere sempre sotto controllo la qualità dell'aria.
La funzione free-cooling consente di raffrescare l'interno della casa durante le ore notturne estive e le mezze stagioni. Un kit luci LED dimmerabili permette di unire la funzione estetica alle migliori prestazioni.

Semplicità d'installazione

L'installazione è semplice e veloce: richiede solo due fori passanti sulla parete perimetrale e alimentazione elettrica. Anche la manutenzione è davvero semplice: è sufficiente sostituire il filtro in autonomia quando il LED di avviso si accende.

CARATTERISTICHE TECNICHE

- Portata fino a 42 m³/h*
- Recupero di calore fino al 91% con scambiatore di calore entalpico a flussi incrociati controcorrente
- Classe energetica A
- Filtrazione efficace PM10 e PM 2,5 con doppio filtro combinato sull'aria in ingresso
- Installazione semplice e rapida
- Funzionamento automatico con sensori umidità, CO_2 e VOC nella versione Energyvent 150-D^{+}

* in modalità intensiva

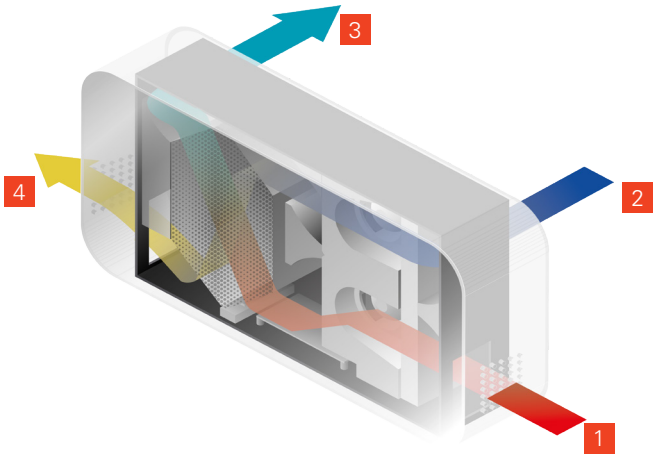

ENERGYVENT 150-D

1. L'aria esausta, carica di umidità e CO_2 viene prelevata dall'ambiente interno e fatta confluire nello scambiatore, dove cede il proprio calore all'aria in entrata
2. L'aria fresca entra dall'esterno e passa nello speciale filtro combinato (F7+G4; ISO ePM 2,5 65%) dove viene purificata da polveri e pollini prima di essere immessa nei locali.
3. L'aria viziata proveniente dagli ambienti chiusi viene espulsa all'esterno
4. Lo scambiatore di calore riscalda l'aria pulita, recuperando fino al 91% del calore contenuto nell'aria esausta

Semplicità di installazione

Energyvent 150-D è semplice e veloce da installare: bastano due fori da 80 mm sulla parete perimetrale e alimentazione elettrica.
È disponibile il Kit 100 opzionale per posizionamento delle griglie dall'interno con due fori da 100 mm.

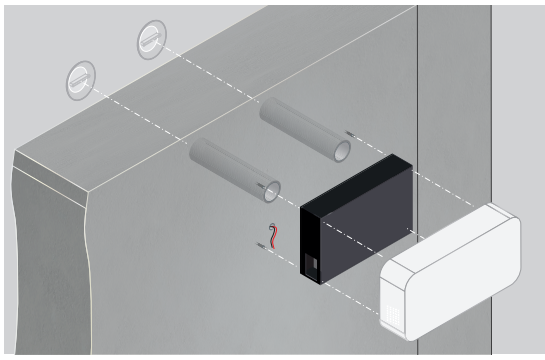

Consigli per la progettazione

Il criterio generale di dimensionamento per la ventilazione meccanica controllata in ambienti domestici considera una portata oraria di ricambio aria pari a metà della volumetria dei locali, con l'obiettivo di ottenere una buona qualità dell'aria ed evitare accumuli di umidità. Energyvent 150-D è adatto al ricambio d'aria di un unico locale e dovrà essere posizionato su una parete perimetrale.

Singola stanza o monolocale (es. 26 m^2)

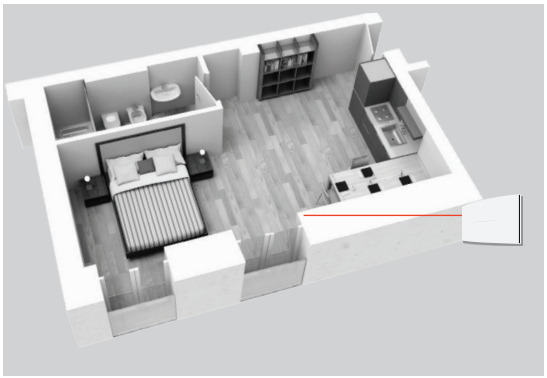

È suggerita, l'installazione di 1 Energyvent 150-D

Appartamento trilocale (es. 95 m^2)

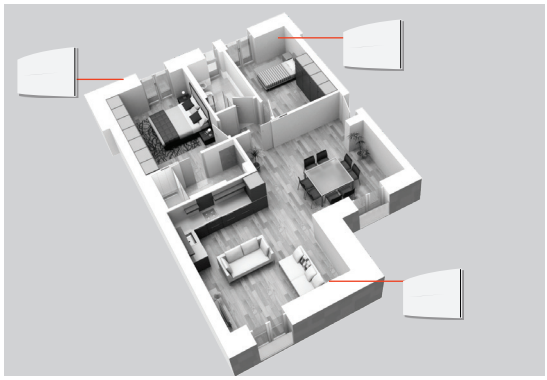

È suggerita l'installazione di 3 Energyvent 150-D

Viessmann s.r.l.u.
via Brennero 56- 37026
Balconi di Pescantina (VR)
www.viessmann.it

Ventilazione meccanica controllata decentralizzata
ENERGYVENT 150-D

Energyvent	Tipo	**150-D**	**150-D⁺**
Portata aria	m³/h	10 / 17 / 26 / 37 / 42*	
Sensori umidità, CO2, VOC		-	Sì
Regolazione portata		4 velocità + intensiva	
Recupero termico			
Scambiatore		Entalpico a flussi incrociati controcorrente	
Efficienza	%	91	
Filtrazione			
Filtro aria esterna		ISO ePM2,5 65% (F7+G4)	
Filtro aria di ripresa		ISO coarse (G2)	
Temperature limite			
Aria esterna minima	°C	-18	
Aria ambiente (min/max)	°C	0 / 45	
Potenza elettrica assorbita	W	3,6 / 5,5 / 9,0 / 17,5 / 20,0*	
Alimentazione		230V (alimentatore 24V DC incluso)	
Indicazione sostituzione filtro		luminoso sull'unità	
Silenziosità			
Pressione sonora (min / max) a 3m	dB(A)	18,0 / 39,2	
Potenza sonora (min / max)	dB(A)	29,5 / 50,7	
Luci LED dimmerabili 12W		-	Sì
Dimensioni e peso			
Largezza	mm	695	
Altezza	mm	353	
Profondità	mm	152	
Peso	Kg	6	
Classe energetica		A	

* in modalità intensiva

Funzioni	**150-D**	**150-D⁺**
Telecomando	✓	✓
Funzione notturna	✓	✓
Funzione intensiva	✓	✓
Segnale sostituzione filtri	✓	✓
Funzione Free Cooling		✓
Color Control		✓
Sensore igrometrico		✓
Sensore CO_2		✓
Sensore VOC		✓
Illuminazione LED		✓

9451381 - 06/2021
Salvo modifiche